תכניות מחיצה קבלת קהל

קנ"מ 1:25

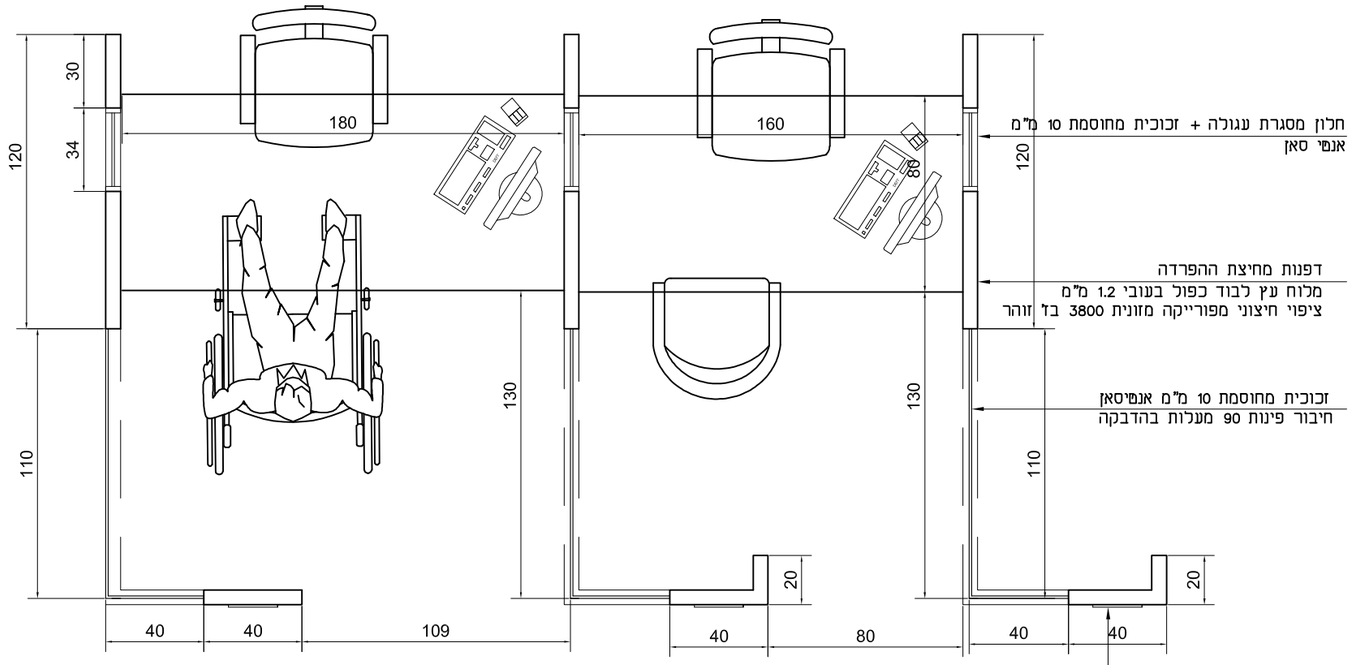

עמדה נגישה

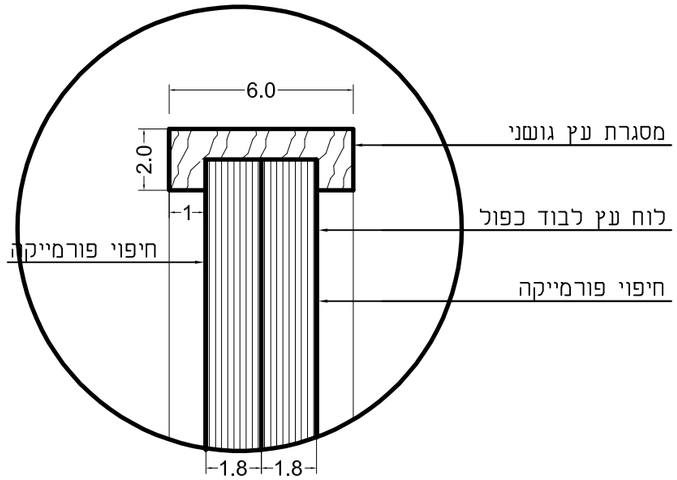

פרט A

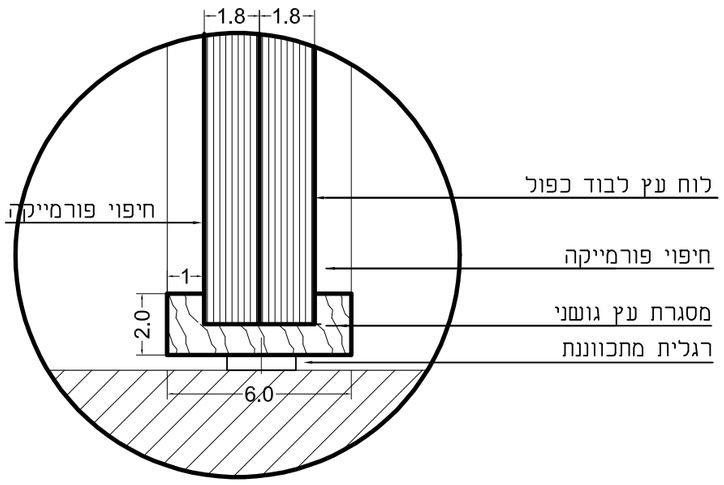

פרט B

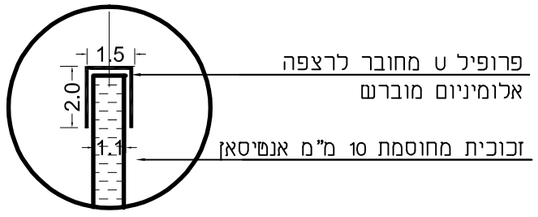

פרט C1

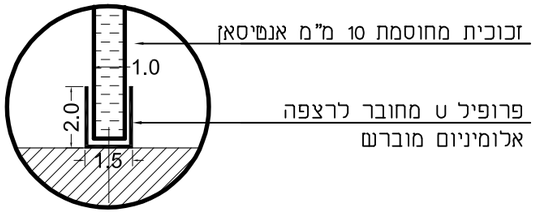

פרט C

תזזית מחיצה קבלת קהל

קנ"מ 1:25

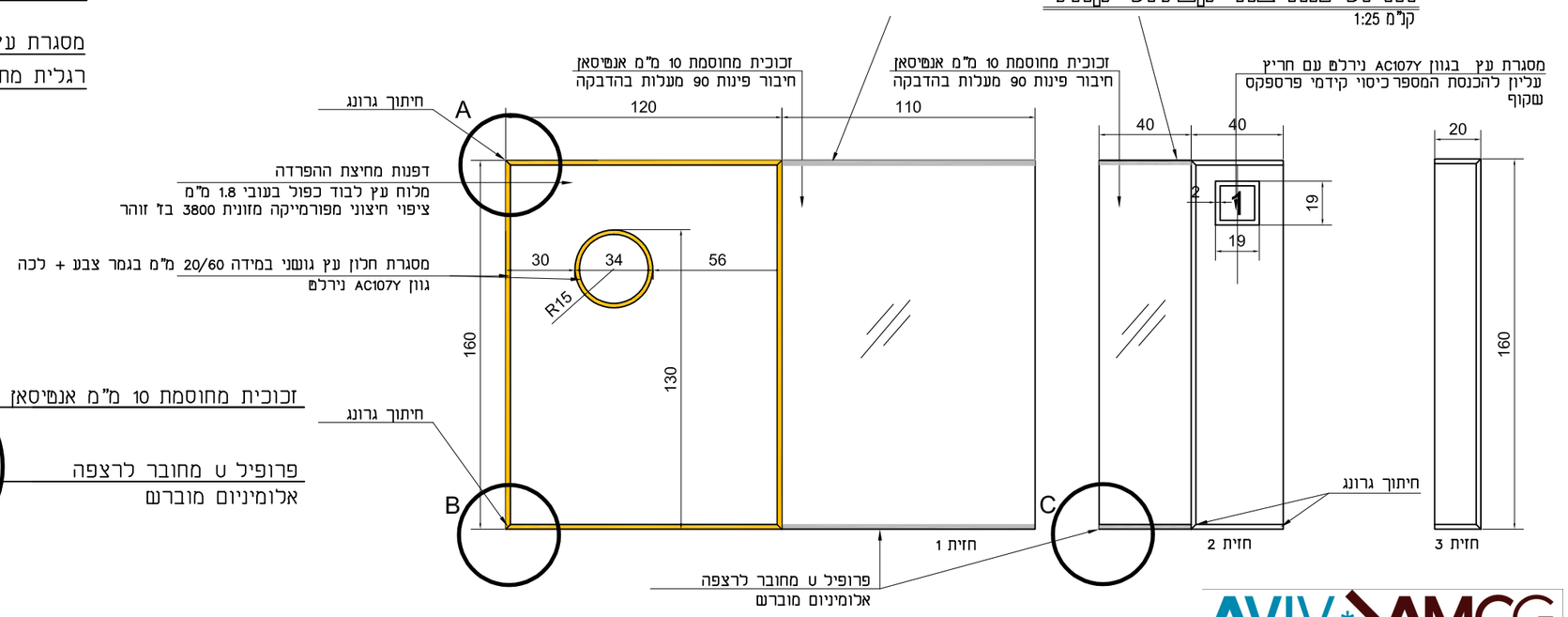

AVIV AMCG MANAGEMENT & CONSULTING